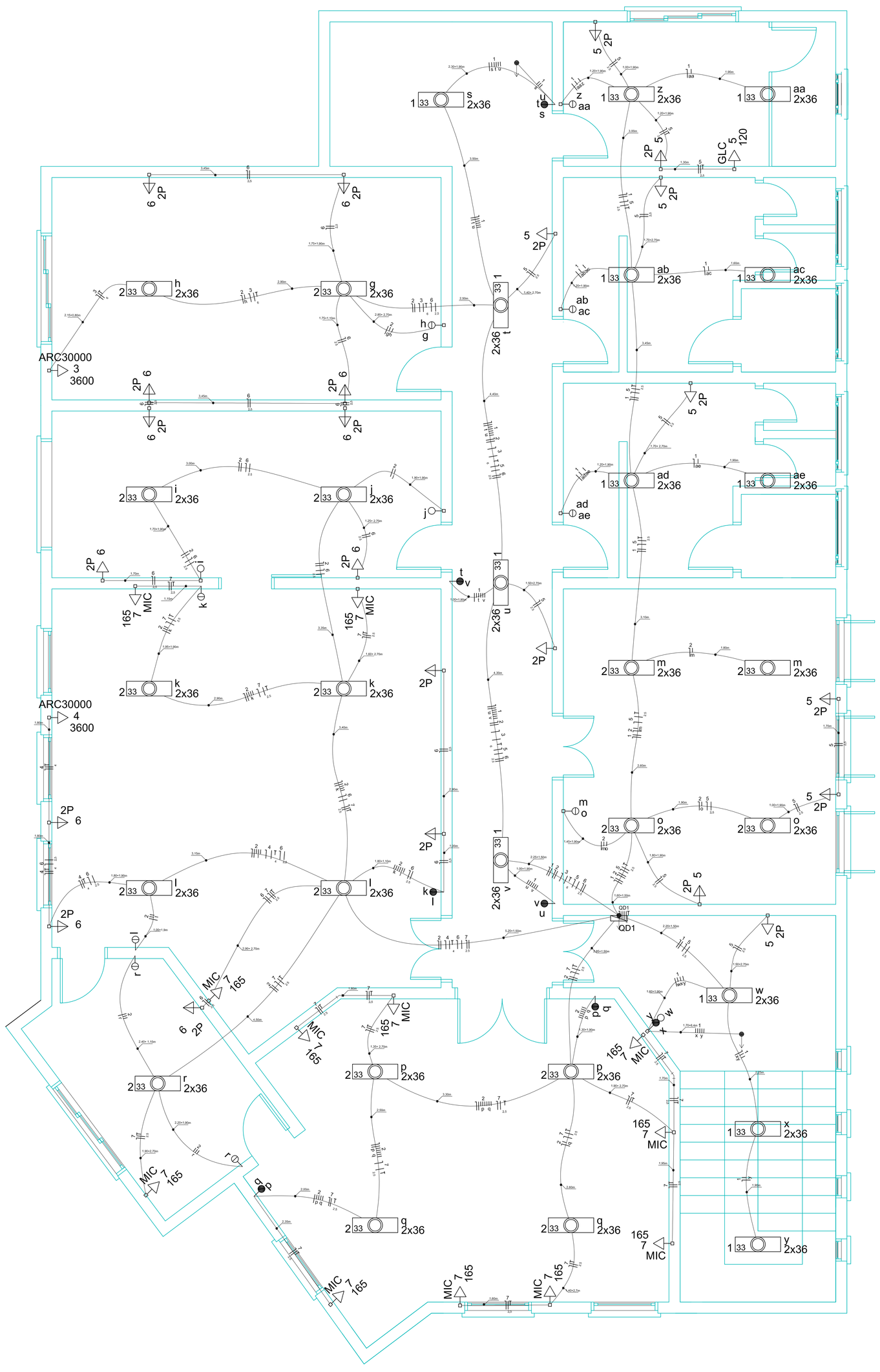

Quadro de Cargas (QD1)

Circuito	Descrição	Esquema	Método de inst.	V (V)	Iluminação (W)	Tomadas (W)				Pot. total (VA)	Pot. total (W)	Fases	Pot. - R (W)	Pot. - S (W)	Pot. - T (W)	FCT	FCA	In' (A)	Seção (mm2)	Ic (A)	Disj (A)	dV parc (%)	dV total (%)	Status
					36	100	120	165	3600															
1	Iluminação Uso Comun	F+N	B1	220 V	26					1313	1040	S		1040		1.00	0.60	3.1	1.5	17.5	10.0	0.55	1.44	Ok
	a									0	0	S					1.00	0.0	1.5	17.5				Ok
	aa				2					101	80	S		80			1.00	0.5	1.5	17.5				Ok
	ab				2					101	80	S		80			1.00	0.5	1.5	17.5				Ok
	ac				2					101	80	S		80			1.00	0.5	1.5	17.5				Ok
	ad				2					101	80	S		80			1.00	0.5	1.5	17.5				Ok
	ae				2					101	80	S		80			1.00	0.5	1.5	17.5				Ok
	b									0	0	S					1.00	0.0	1.5	17.5				Ok
	c									0	0	S					1.00	0.0	1.5	17.5				Ok
	d									0	0	S					1.00	0.0	1.5	17.5				Ok
	e									0	0	S					1.00	0.0	1.5	17.5				Ok
	f									0	0	S					1.00	0.0	1.5	17.5				Ok
	s				2					101	80	S		80			1.00	0.5	1.5	17.5				Ok
	t				2					101	80	S		80			0.60	0.8	1.5	17.5				Ok
	u				2					101	80	S		80			0.60	0.8	1.5	17.5				Ok
	v				2					101	80	S		80			0.60	0.8	1.5	17.5				Ok
	w				2					101	80	S		80			1.00	0.5	1.5	17.5				Ok
	x				2					101	80	S		80			1.00	0.5	1.5	17.5				Ok
	y				2					101	80	S		80			1.00	0.5	1.5	17.5				Ok
	z				2					101	80	S		80			1.00	0.5	1.5	17.5				Ok
2	Iluminação Especificas	F+N	B1	220 V	34					1717	1360	R	1360			1.00	0.60	4.9	1.5	17.5	10.0	0.55	1.45	Ok
	g				2					101	80	R	80				1.00	0.5	1.5	17.5				Ok
	h				2					101	80	R	80				1.00	0.5	1.5	17.5				Ok
	i				2					101	80	R	80				1.00	0.5	1.5	17.5				Ok
	j				2					101	80	R	80				1.00	0.5	1.5	17.5				Ok
	k				4					202	160	R	160				0.70	1.3	1.5	17.5				Ok
	l				4					202	160	R	160				0.70	1.3	1.5	17.5				Ok
	m				4					202	160	R	160				1.00	0.9	1.5	17.5				Ok
	o				4					202	160	R	160				1.00	0.9	1.5	17.5				Ok
	p				4					202	160	R	160				0.80	1.1	1.5	17.5				Ok
	q				4					202	160	R	160				0.80	1.1	1.5	17.5				Ok
	r				2					101	80	R	80				1.00	0.5	1.5	17.5				Ok
3	Ar-Condicionado 1	F+N+T	B1	220 V					1	4000	3600	R	3600			1.00	0.60	30.3	6	41.0	20.0	1.47	2.36	Ok
4	Ar-Condicionado 2	F+N+T	B1	220 V					1	4000	3600	T			3600	1.00	0.65	28.0	4	32.0	20.0	1.58	2.48	Ok
5	Tomadas Uso Geral Lado Direito	F+N+T	B1	220 V		10	1			1261	1120	S		1120		1.00	0.60	4,2	2.5	24.0	10.0	0.41	1.30	Ok
6	Tomadas Uso Geral Lado Esquerdo	F+N	B1	220 V		13				1444	1300	S		1300		1.00	0.60	5,4	2.5	24.0	10.0	0.50	1.39	Ok
7	Tomadas Computador	F+N+T	B1	220 V				12		2475	1980	S		1980		1.00	0.65	7.5	2.5	24.0	13.0	0.43	1.32	Ok
TOTAL					60	23	1	12	2	16211	14000	R+S+T	4960	5440	3600									

Legenda

w / w	Interruptor 1 simples e 2 paralelos - 1,10m do piso
k	Interruptor paralelo 1 tecla - 1,10m do piso
k / k	Interruptor paralelo 2 teclas -- 1,10m do piso
s / s / s	Interruptor paralelo 3 teclas -- 1,10m do piso
i	Interruptor simples 1 tecla - 1,10m do piso
g / g	Interruptor simples 2 teclas - 1,10m do piso
2 33 o 2x40	Luminária p/ lâmp. fluor. tubular - embutir
	Quadro de distribuição - sobrepor a 1,50m do piso
2P 5	Tomada universal 2P a 0,30m do piso
2P 5	Tomada universal 2P a 1,10m do piso
ARC30000 3 3600	Tomada universal 2P a 2,20m do piso
GLC 5 120	Tomada universal 2P+T a 0,30m do piso

QD1 (Quadro Superior)

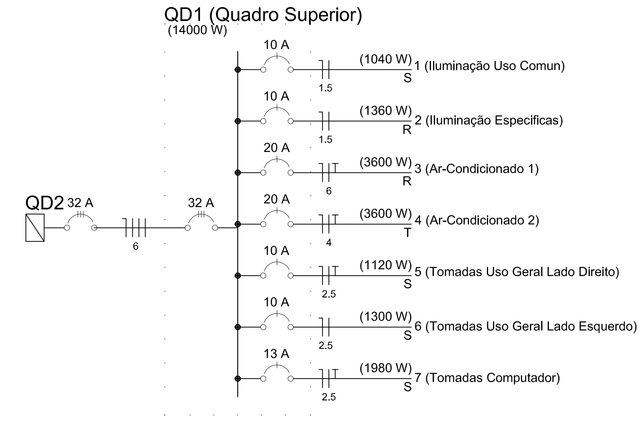

QD1 (Quadro Superior)

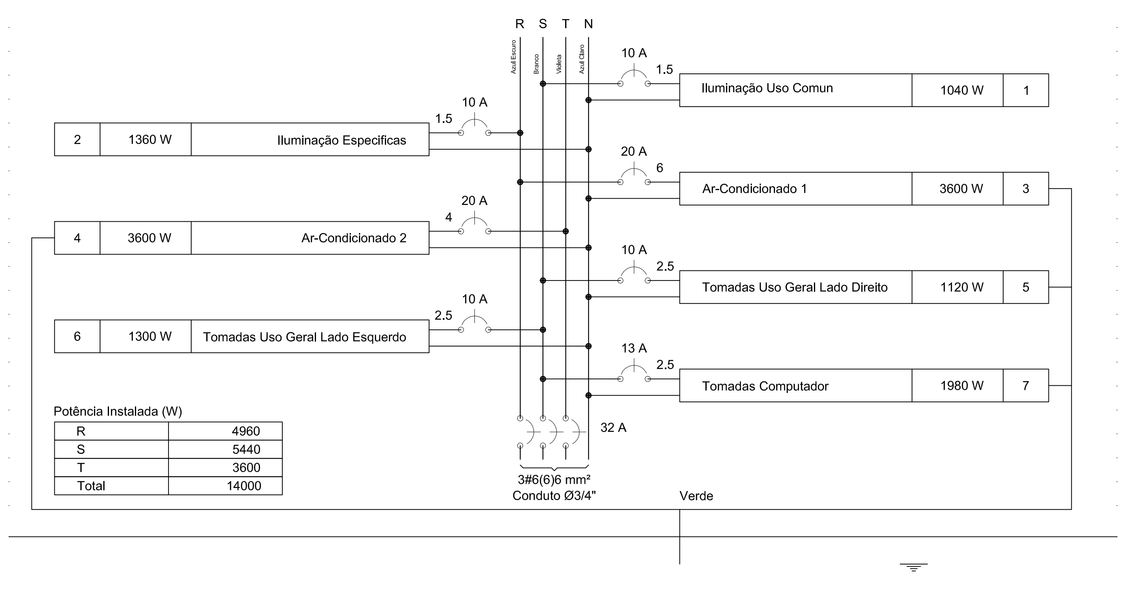

Potência Instalada (W)

R	4960
S	5440
T	3600
Total	14000

REVISÃO	OBSERVAÇÃO	VISTO	DATA

CLIENTE
Prefeitura Municipal de Nova Palma

OBRA
Centro Cultural de Nova Palma

REFERENTE
Projeto Elétrico
Projeto Elétrico Pav. Superior

Prancha N°
EL02

André Luiz Rossato
Prefeito Municipal

Guilherme Simões Pires
Eng. Civil CREA RS201.367

Desenho	Revisão	Escala(s)	Unidade(s)	Data	Projeto N°
		1/50	centimetros	Junho 2019	