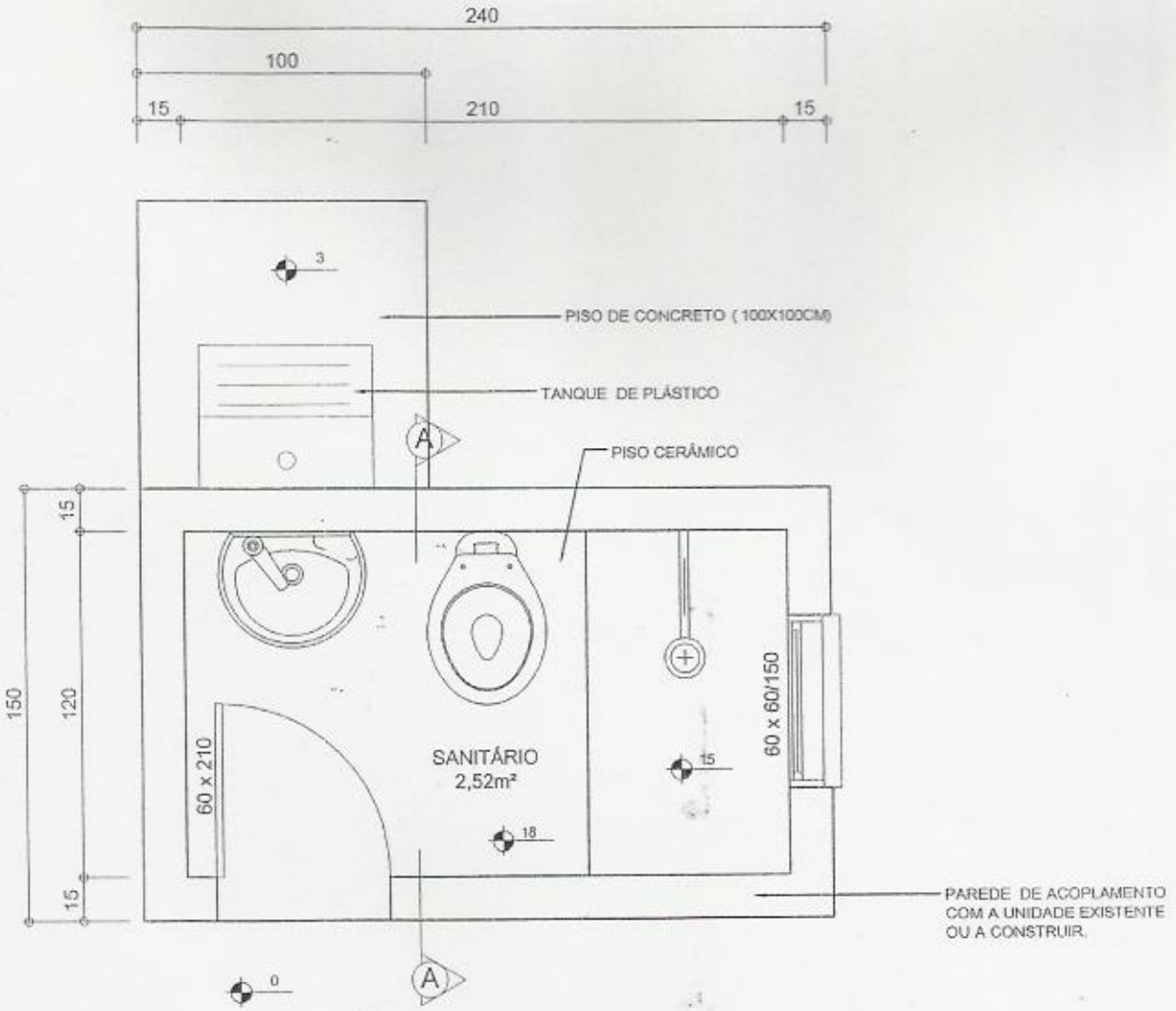

RIO GRANDE DO SUL
PAL DE NOVA PALMA
PREFEITURA
EM VIGOR
NOS TERMOS
NOVA PALMA, EM 21 agosto DE 2013
Prefeito Municipal

PREFEITURA MUNICIPAL DE NOVA PALMA		
PLANTA BAIXA - MÓDULO SANITÁRIO	ESC: 1:25	01
RESPONSÁVEL TÉCNICO: SAVANA LEMOS ENG.ª CIVIL - CREA-RS 171.865		

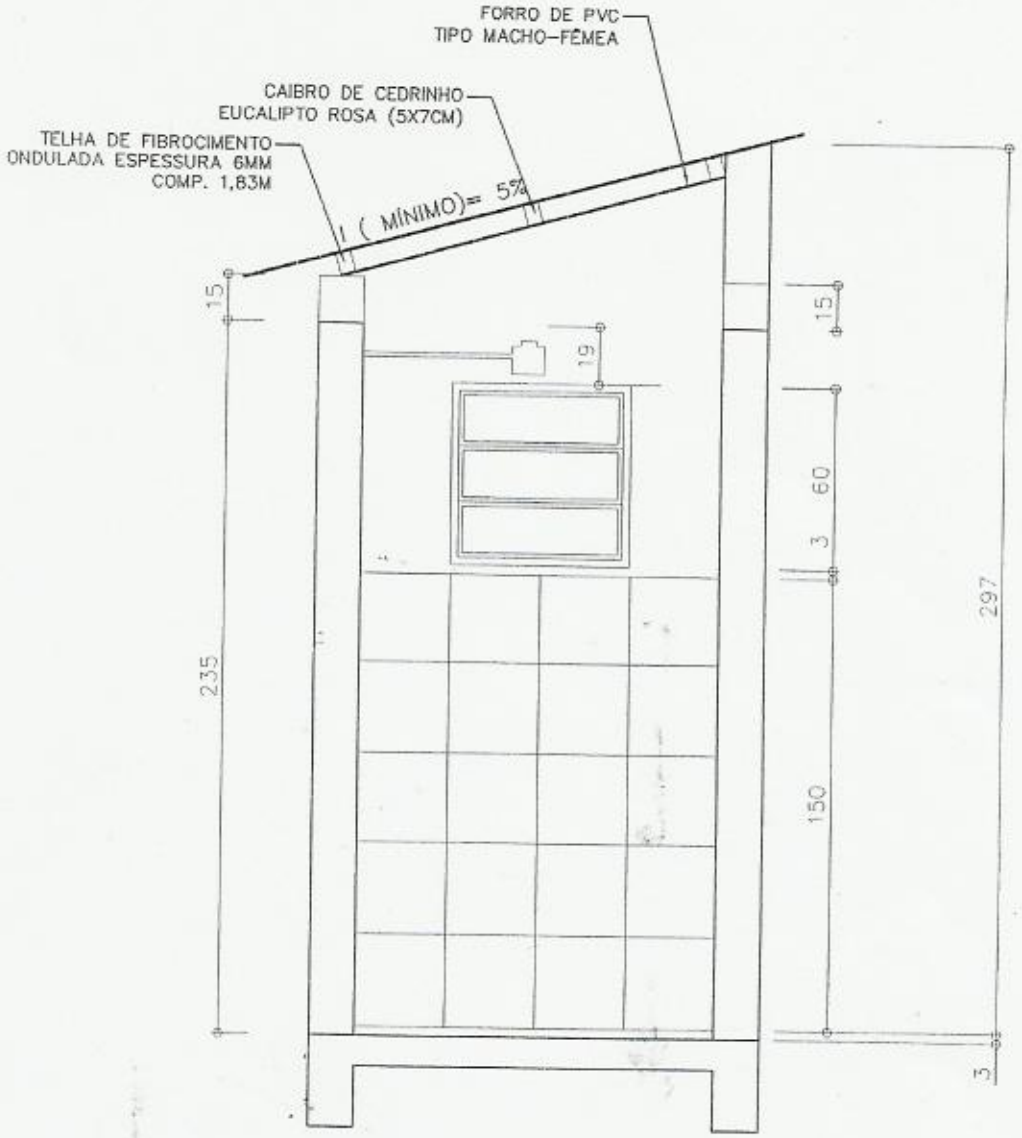

ESTADO DO RIO GRANDE DO SUL
PREFEITURA MUNICIPAL DE NOVA PALMA

NOS TERMOS DA LEI ... EM VIGOR

NOVA PALMA, Em 21 de agosto de 13

Prefeito Municipal

	PREFEITURA MUNICIPAL DE NOVA PALMA
	CORTE AA – MÓDULO SANITÁRIO | ESC: 1:25
ADROALDO JOSÉ SANTI PREFEITO MUNICIPAL	RESPONSÁVEL TÉCNICO: SAVANA LEMOS ENG.ª CIVIL – CREA-RS 171.865

02

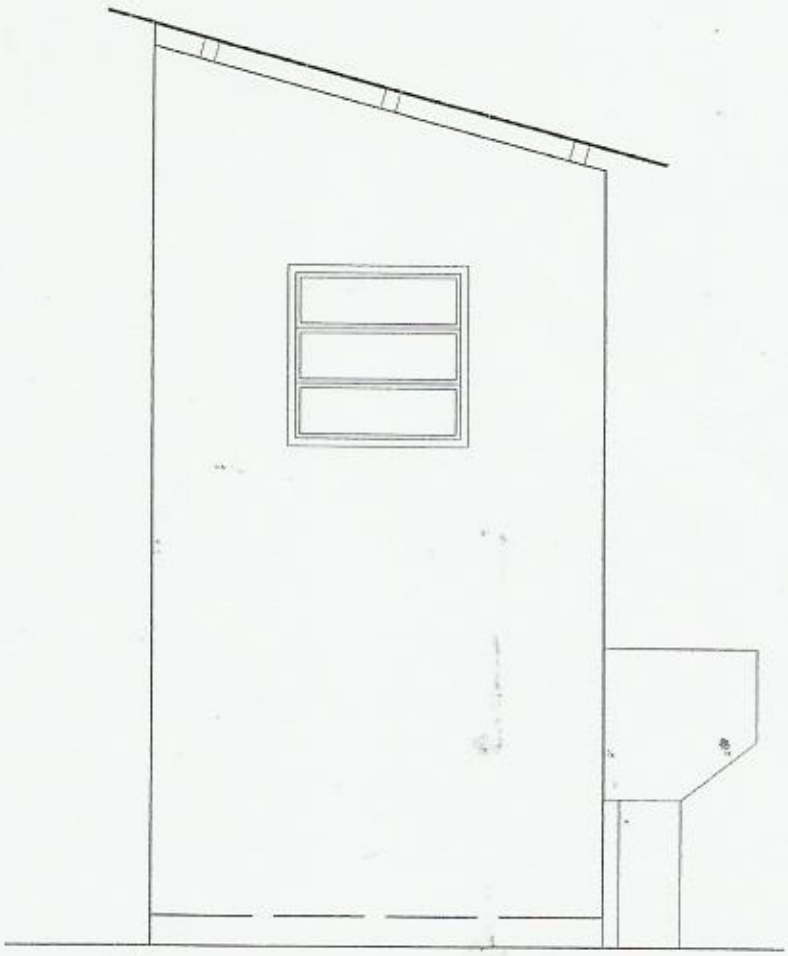

ESTADO DO RIO GRANDE DO SUL
PREFEITURA MUNICIPAL DE NOVA PALMA
APROVADO
NOS TERMOS DA LEGISLAÇÃO EM VIGOR
NOVA PALMA, Em 21 de agosto de 13
Prefeito Municipal

PREFEITURA MUNICIPAL DE NOVA PALMA

FACHADA – MÓDULO SANITÁRIO | ESC: 1:25

03

ADROALDO JOSÉ SANTI
PREFEITO MUNICIPAL

RESPONSÁVEL TÉCNICO: SAVANA LEMOS
ENG.ª CIVIL – CREA-RS 171.865

CIRCUITO	CARGA (W)	PROTEÇÃO	CONDUTORES
1	300	10A	1,5MM²
2	5000	40A	6,5MM²

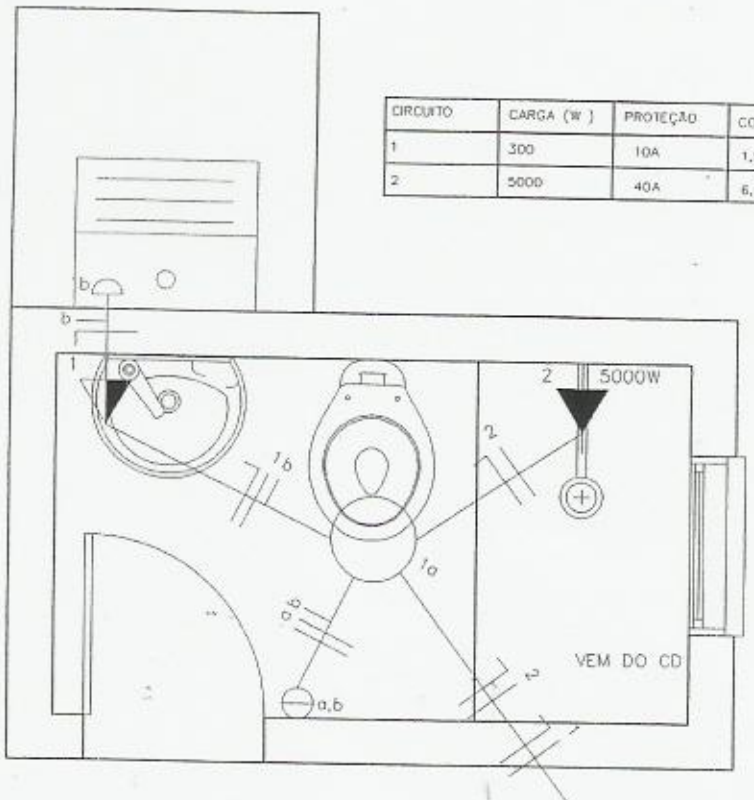

NOTAS:
A- CONDUTORES NÃO COTADOS SÃO DE 1,5MM²
B- TOMADAS E PONTOS DE LUZ NÃO ESPECIFICADOS SÃO DE 100W

CONVENÇÕES:

- PONTO DE LUZ NO TETO
- ESPERA PARA CHUVEIRO H=2,20M
- TOMADA MÉDIA H=1,30M
- a,b INTERRUPTOR DUPLO H=1,30M
- PONTO DE LUZ NA PAREDE H=2,20M

ESTADO DO RIO GRANDE DO SUL
PREFEITURA MUNICIPAL DE NOVA PALMA
APROVADO
NOS TERMOS DA LEGISLAÇÃO EM VIGOR
NOVA PALMA, Em 21 de agosto de 20 13
Prefeito Municipal

PREFEITURA MUNICIPAL DE NOVA PALMA

PROJETO ELÉTRICO- MÓDULO SANITÁRIO | ESC: 1:25

04

ADROALDO JOSÉ SANTI
PREFEITO MUNICIPAL

RESPONSÁVEL TÉCNICO: SAVANA LEMOS
ENG.ª CIVIL - CREA-RS 171.865

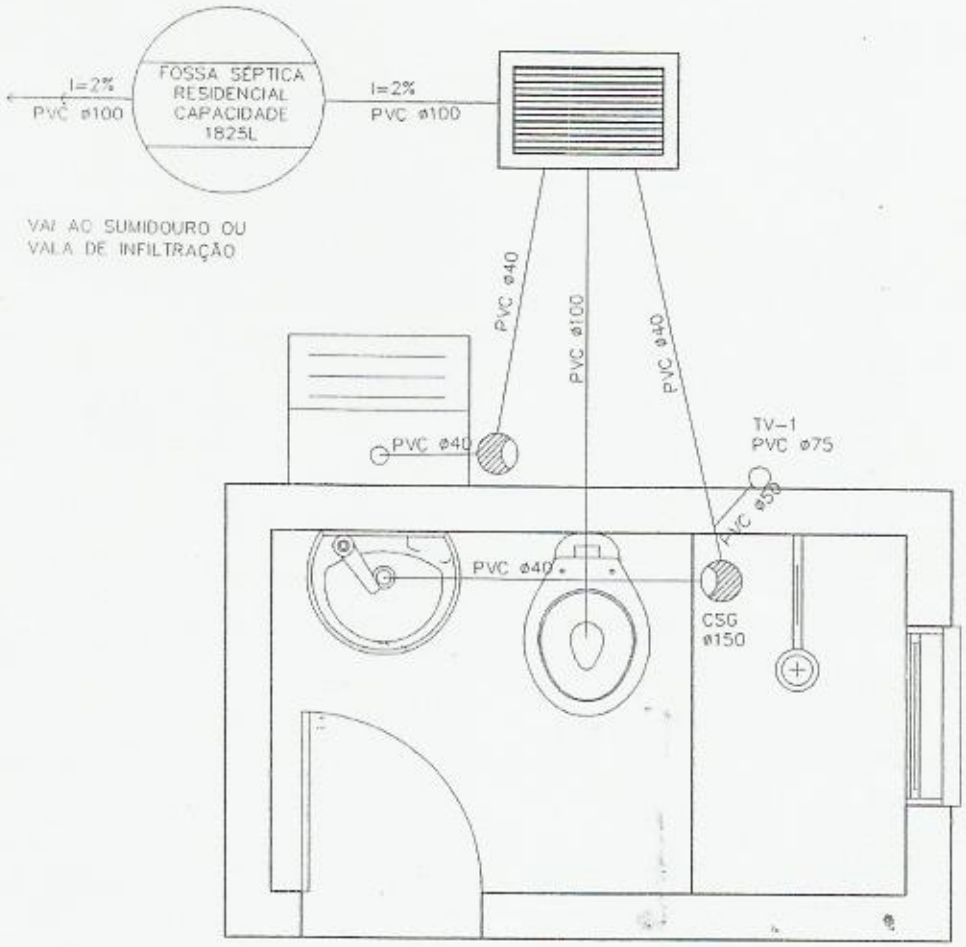

CONVENÇÕES:

- CAIXA SIFONADA COM GRELHA DN 150MM
- TUBO DE VENTILAÇÃO
- CAIXA DE INSPEÇÃO LOCAL 45X60 CM
- FOSSA SÉPTICA
- CANALIZAÇÃO DE ESGOTO PRIMÁRIO
- CANALIZAÇÃO DE ESGOTO SECUNDÁRIO

ESTADO DO RIO GRANDE DO SUL
PREFEITURA MUNICIPAL DE NOVA PALMA
APROVADO
DE ACORDO COM A LEGISLAÇÃO EM VIGOR
Em 21 agosto de 2013
Adroaldo Santi

PREFEITURA MUNICIPAL DE NOVA PALMA

ESGOTO – SANITÁRIO MÓDULO SANITÁRIO | ESC: 1:25

05

ADROALDO JOSÉ SANTI
PREFEITO MUNICIPAL

RESPONSÁVEL TÉCNICO: SAVANA LEMOS
ENG.ª CIVIL – CREA-RS 171.865

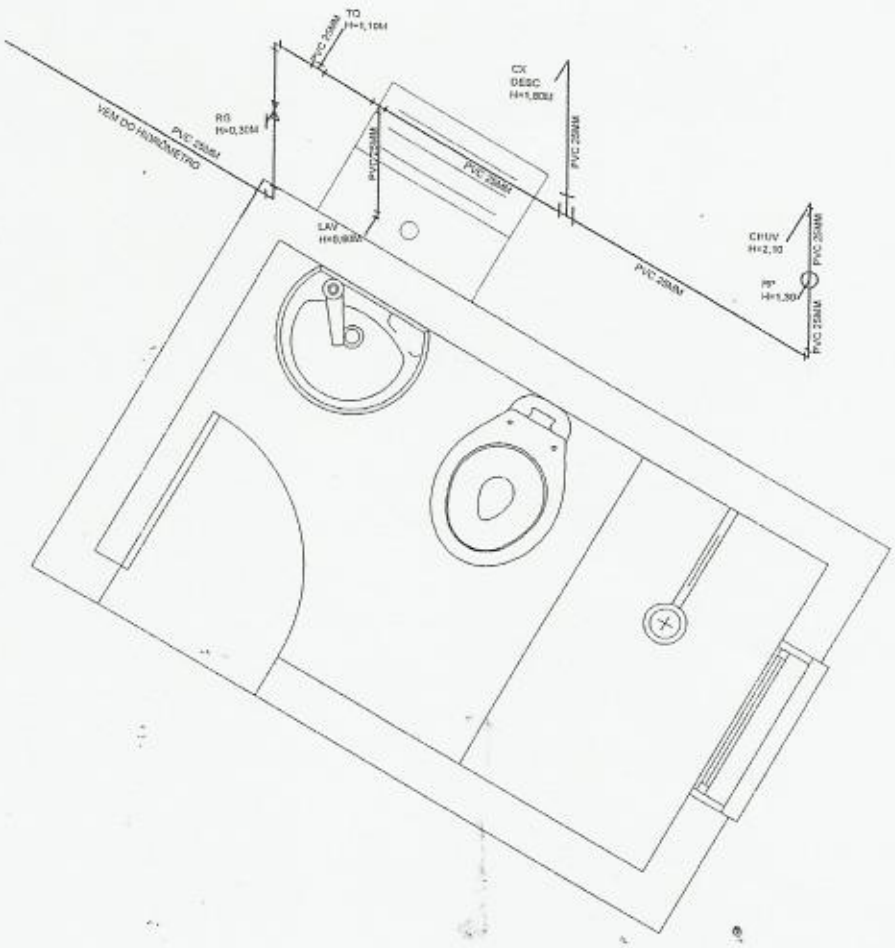

CONVENÇÕES:

CONVENÇÕES

- JOELHO 45/90°
- TE
- REGISTRO DE GAVETA
- REGISTRO DE PRESSÃO
- CANALIZAÇÃO DE ÁGUA FRIA (PVC)

ESTADO DO RIO GRANDE DO SUL
PREFEITURA MUNICIPAL DE NOVA PALMA
APROVADO
NOS TERMOS DA LEGISLAÇÃO EM VIGOR
NOVA PALMA, Em 21 de agosto de 2013

PREFEITURA MUNICIPAL DE NOVA PALMA

ESTEREOGRAMA - SANITÁRIO MÓDULO SANITÁRIO | ESC: 1:25

RESPONSÁVEL TÉCNICO: SAVANA LEMOS
ENG.ª CIVIL - CREA-RS 171.865

06

TANQUE SÉPTICO
PLANTA BAIXA - ESC. 1:50

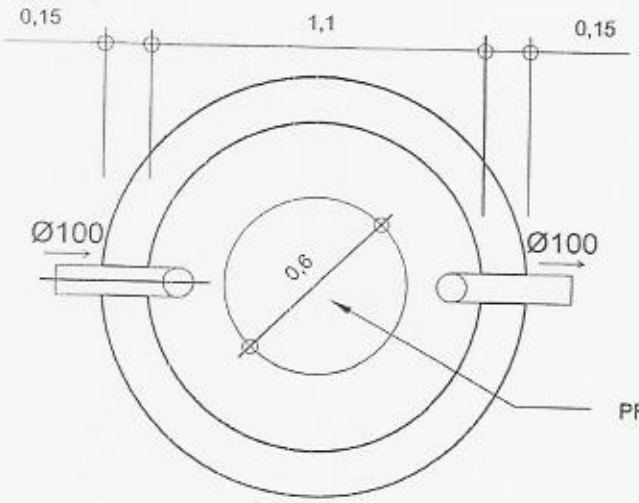

CONFORME NB 7929/93

PARA USO RESIDENCIAL			
N	V	D	H
5	1.825	110	192

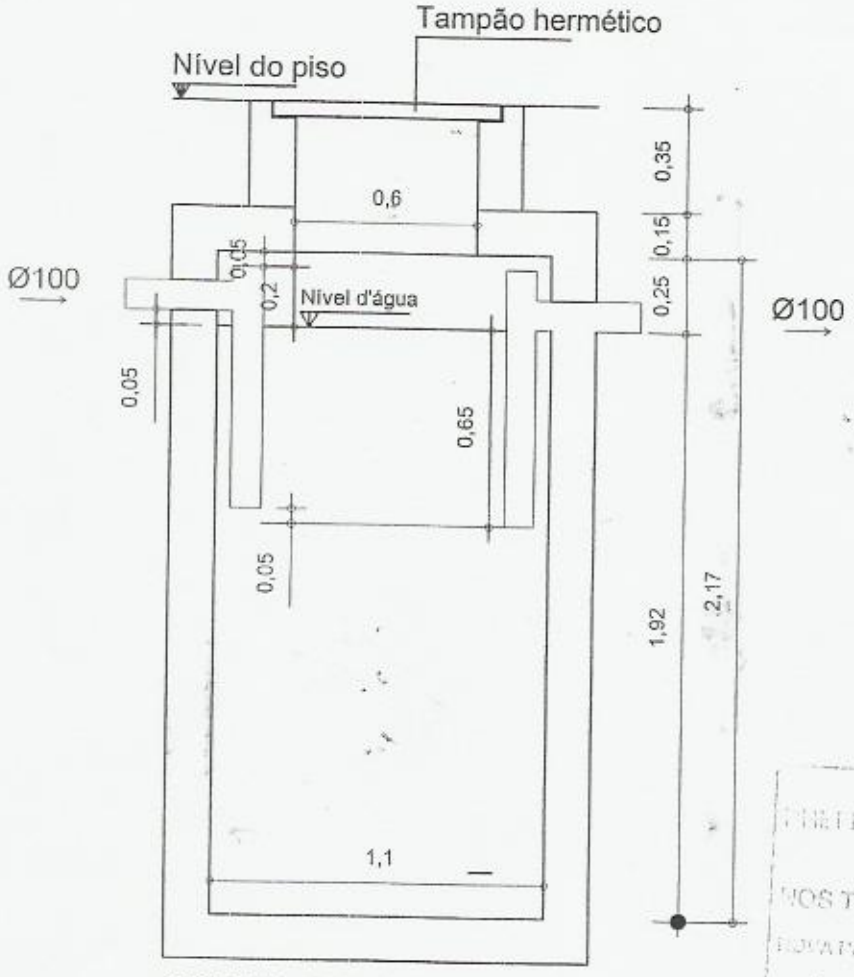

CORTE - ESC. 1:50

ESTADO DO RIO GRANDE DO SUL
PREFEITURA MUNICIPAL DE NOVA PALMA
APROVADO
NOS TERMOS DA LEGISLAÇÃO EM VIGOR
NOVA PALMA, Em 21 de agosto de 13

PREFEITURA MUNICIPAL DE NOVA PALMA

FOSSA SÉPTICA - SANITÁRIO MÓDULO SANITÁRIO | ESC: 1:25

ADROALDO JOSÉ SANTI
PREFEITO MUNICIPAL

RESPONSÁVEL TÉCNICO: SAVANA LEMOS
ENG.ª CIVIL - CREA-RS 171.865

07

SUMIDOURO
PLANTA BAIXA - ESC. 1:50

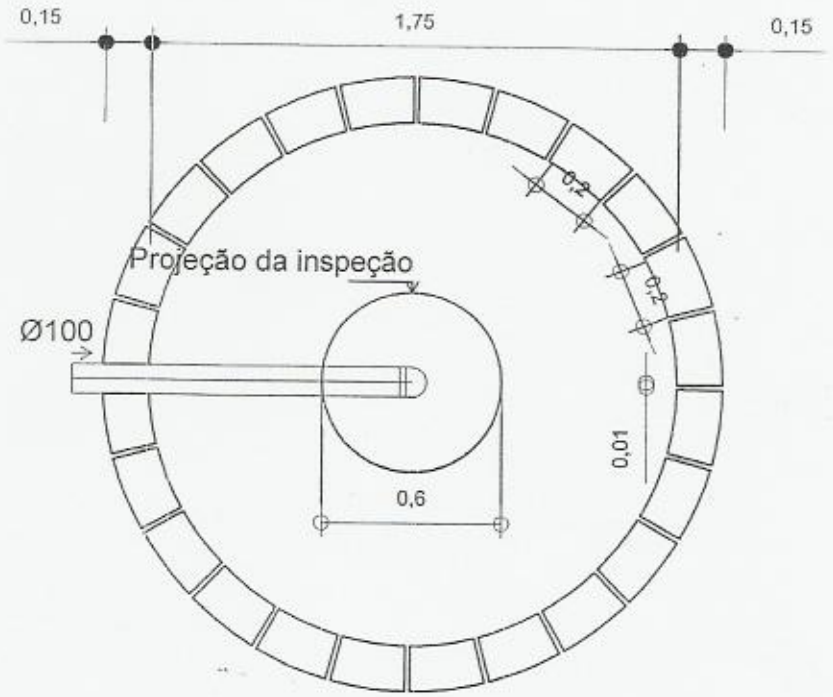

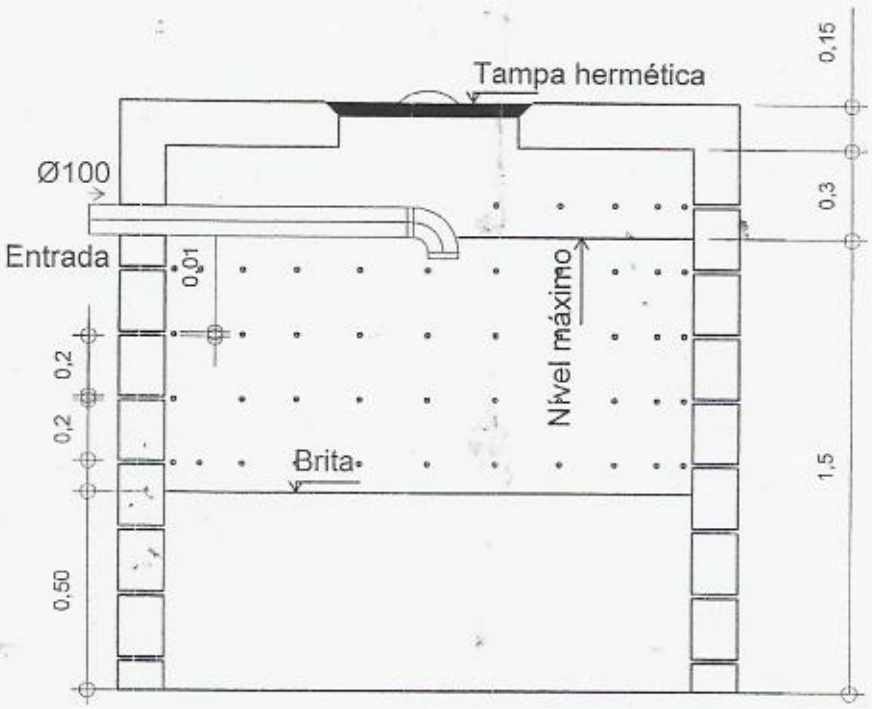

SUMIDOURO
CORTE - ESC. 1:50

ESTADO DO RIO GRANDE DO SUL
PREFEITURA MUNICIPAL DE NOVA PALMA
APROVADO
NOS TERMOS DA LEGISLAÇÃO EM VIGOR
NOVA PALMA, Em 21 de agosto de 2013
Adroaldo Santi
Prefeito Municipal

PREFEITURA MUNICIPAL DE NOVA PALMA

FOSSA SÉPTICA - SANITÁRIO-MÓDULO SANITÁRIO | ESC: 1:25

ADROALDO JOSÉ SANTI
PREFEITO MUNICIPAL

RESPONSÁVEL TÉCNICO: SAVANA LEMOS
ENG.ª CIVIL - CREA-RS 171.865

08

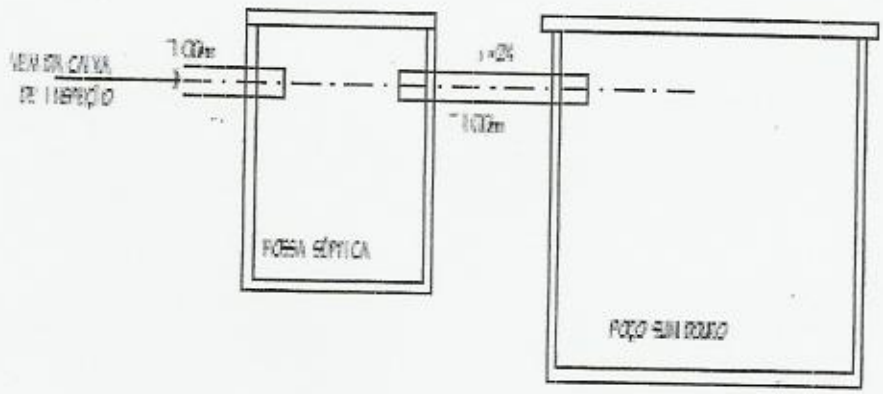

LIGAÇÃO DA FOSSA AO SUMIDOURO

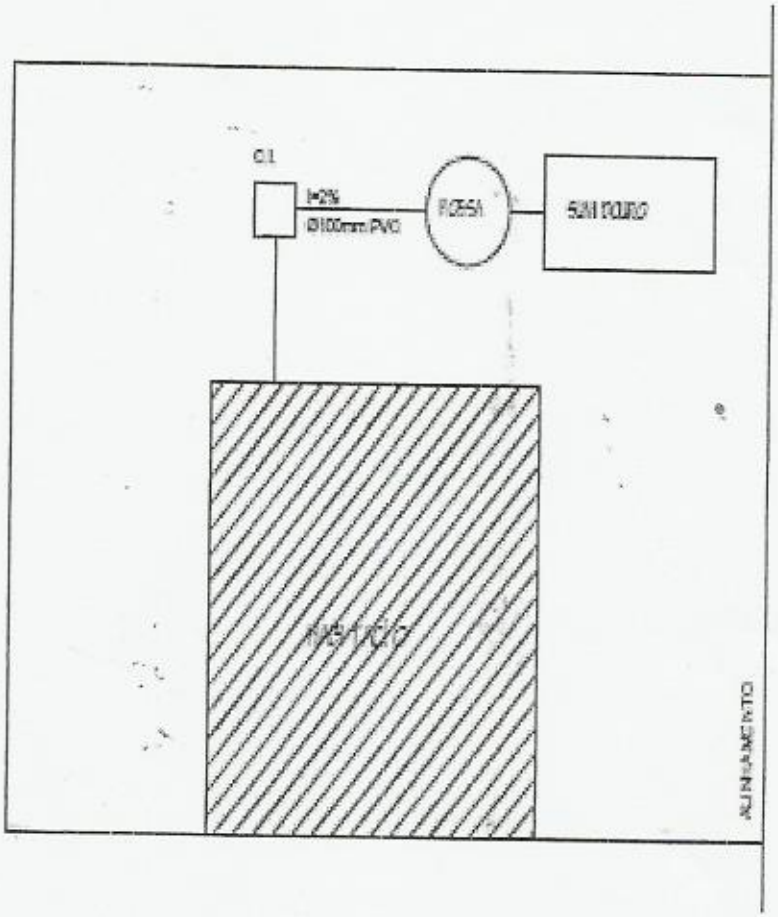

MODELO ESGOTO CLOACAL

ESTADO DO RIO GRANDE DO SUL
PREFEITURA MUNICIPAL DE NOVA PALMA
APROVADO
NOS TERMOS DA LEGISLAÇÃO EM VIGOR
NOVA PALMA, Em 21 de agosto de 2013

PREFEITURA MUNICIPAL DE NOVA PALMA

DETALE SUMIDOURO - | ESC: 1:25

Savana Rafaella Reis
RESPONSÁVEL TÉCNICO: SAVANA LEMOS
ENG.ª CIVIL - CREA-RS 171.865

09

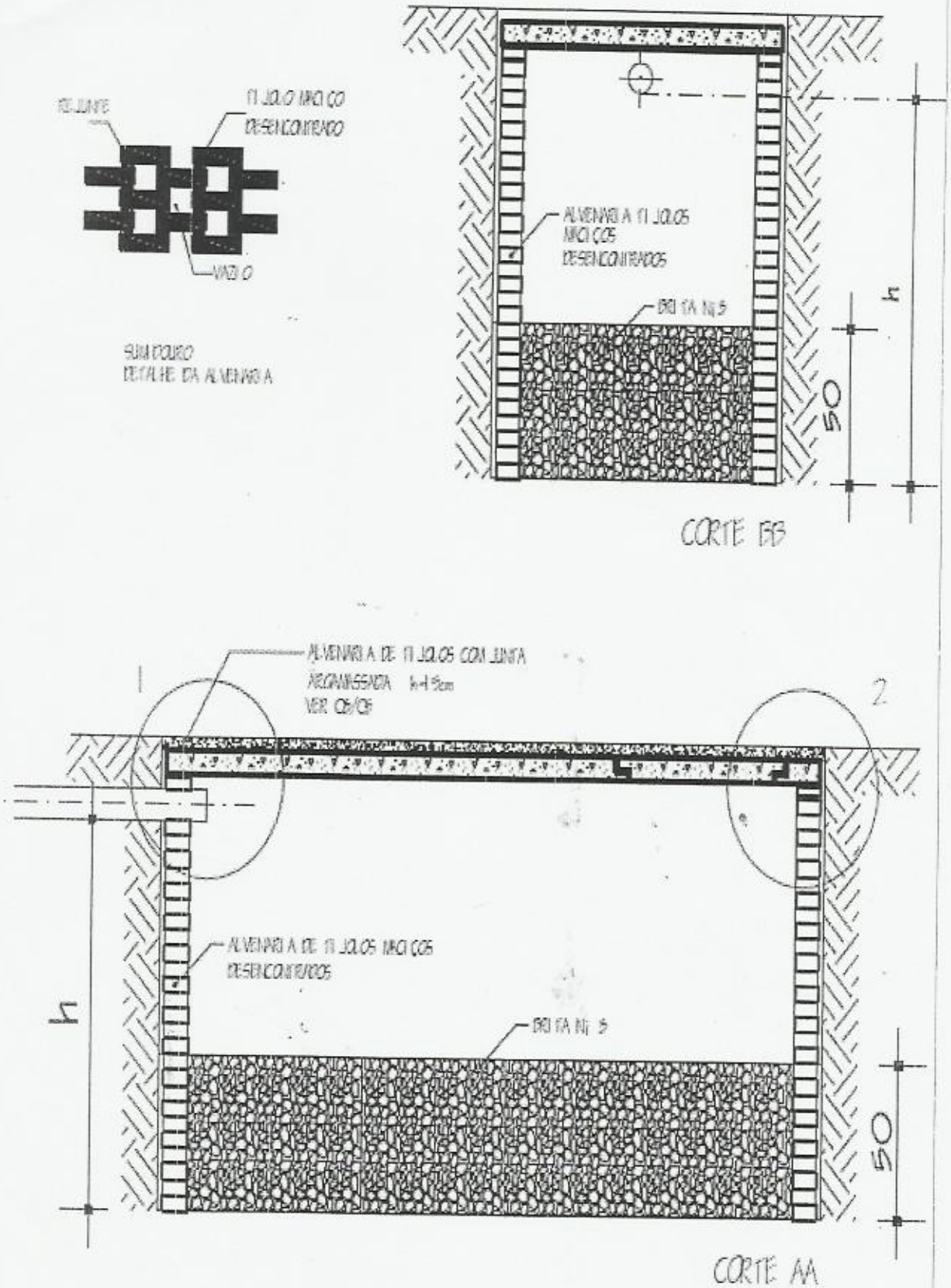

...DO SUL
PREFEITURA MUNICIPAL DE NOVA PALMA
...
NOS TERMOS ... EM VIGOR
NOVA PALMA ... 21 agosto de 2013

PREFEITURA MUNICIPAL DE NOVA PALMA

DETALE SUMIDOURO -	ESC: 1:25	10

RESPONSÁVEL TÉCNICO: SAVANA LEMOS
ENG.ª CIVIL - CREA-RS 171.865